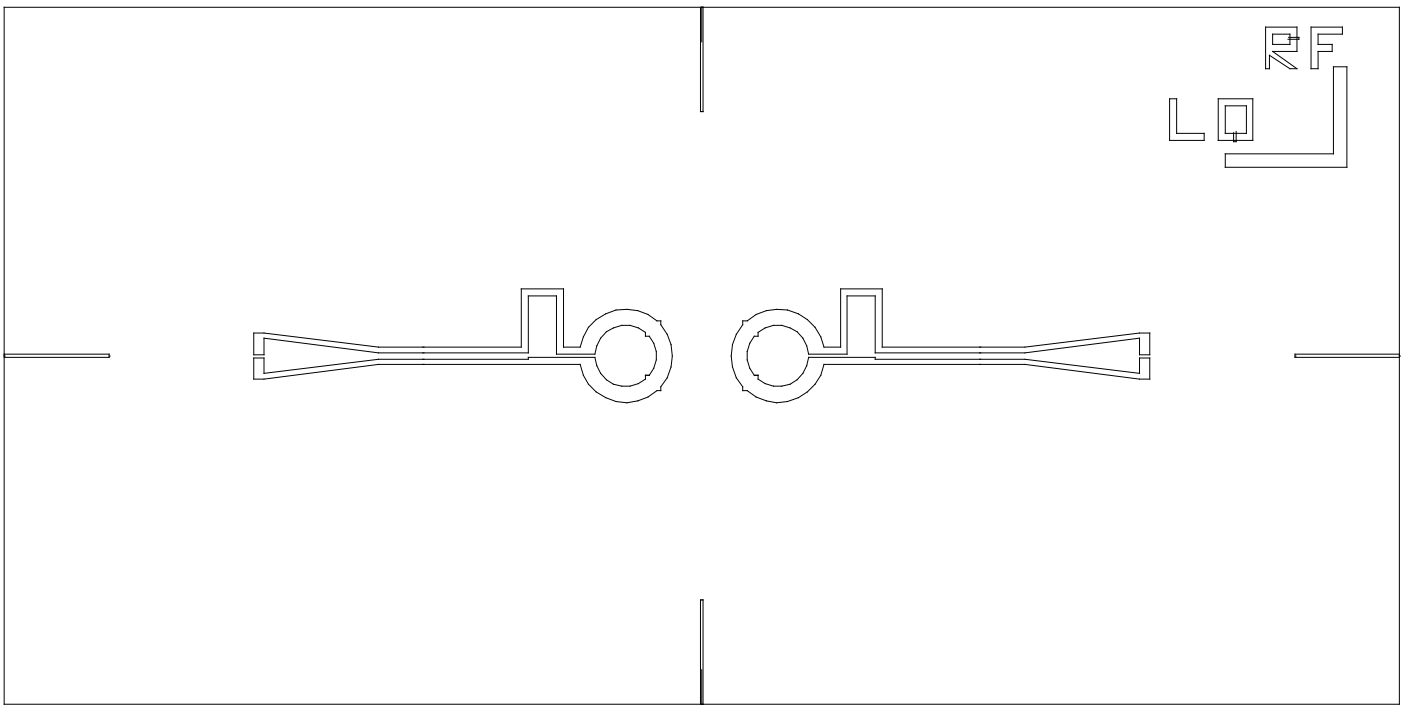
RF
LO